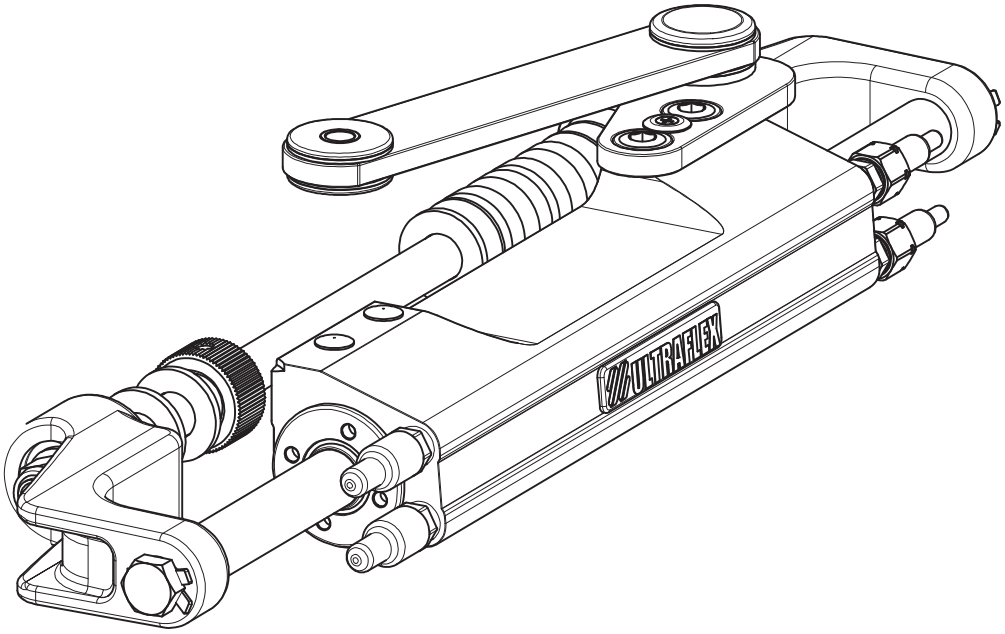
ULTRAFLEX