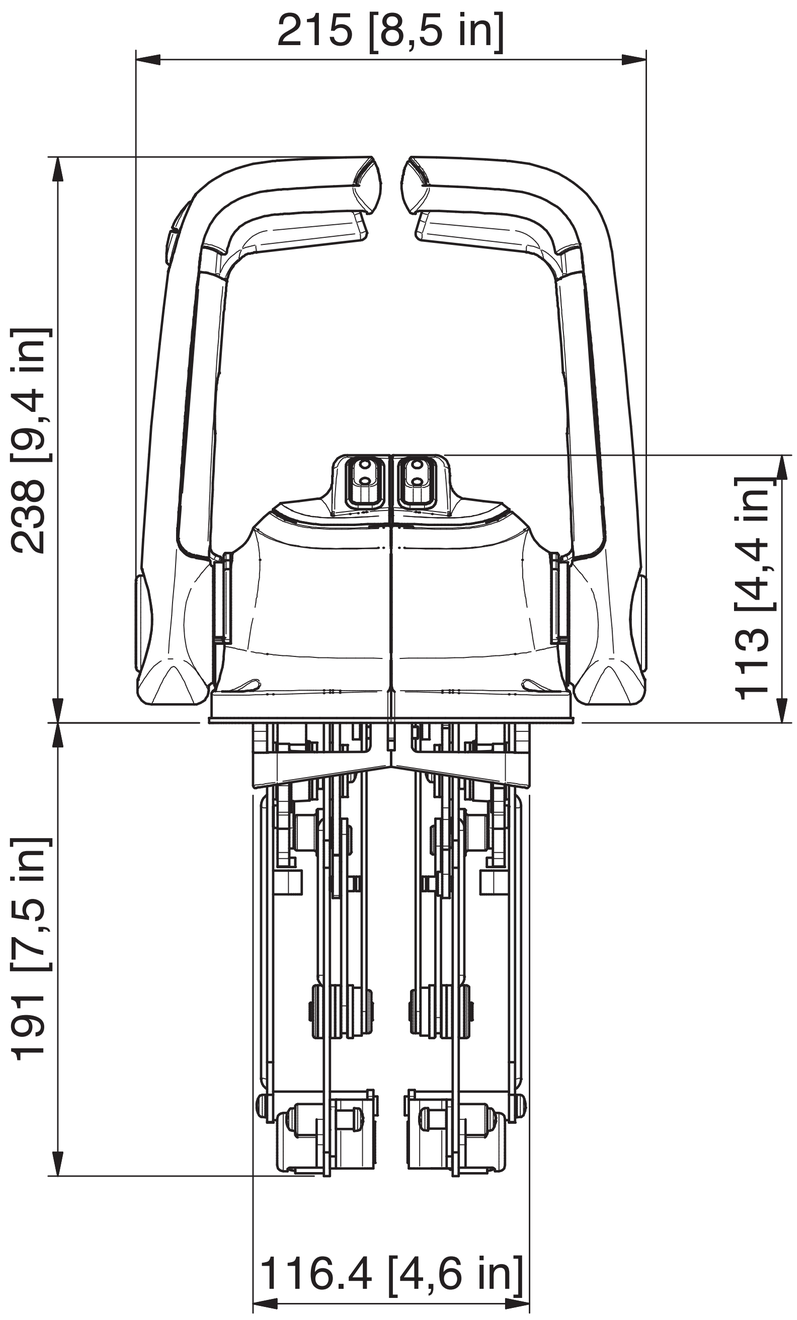
215 [8,5 in]
238 [9,4 in]
113 [4,4 in]
191 [7,5 in]
116.4 [4,6 in]

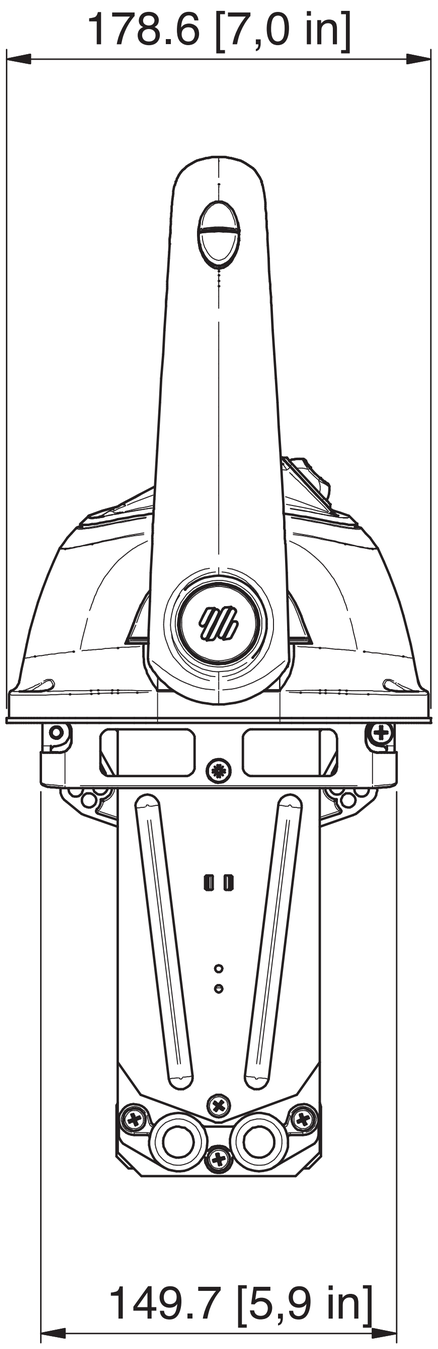
178.6 [7,0 in]
149.7 [5,9 in]